BUT DE RUGBY ALUMINIUM 8M REF: R 01-AL

DESCRIPTIF

But de rugby 8m réalisé en profilés aluminium renforçé, laqué blanc RAL 9016, tube de 2mm en Ø102.

- 2 pattes de fixation en acier galvanisé, finition laqué blanc.

- 2 profilés carrés de 70x70mm pour l'assemblage des poteaux latéraux.

- 2 manchons de fixation de la barre transversale, finition laqué blanc.

- 2 fourreaux de scellement de 1000mm de long en aluminium Ø104.

- Boulonnerie inox.

CONFORME AU DECRET 96-495 ET A LA NORME EN 748

MONTAGE

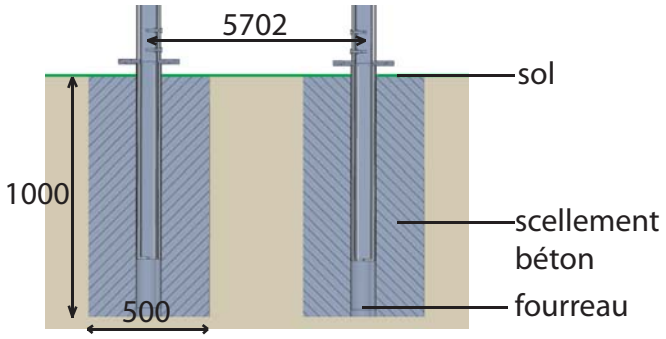

fig. 0

Réalisation du massif béton (fig 0):

- Couler le massif béton suivant les dimensions indiquées
- Dosage : 350Kg/m3
- Dimensions du massif données à titre indicatif pour un sol stable
- Temps de séchage : 72 heures minimum

Scellement direct du fourreau dans le sol.

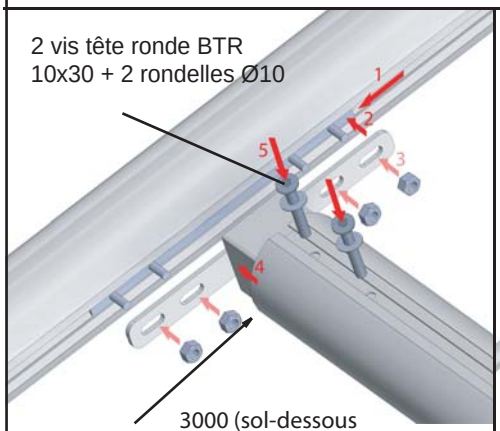

fig. 1

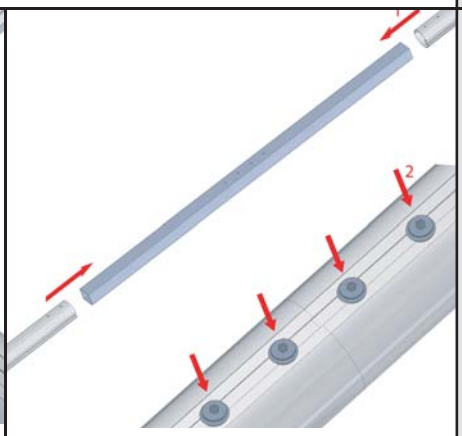

fig. 2

Outillage nécessaire : -2 clés de 17
-1clé allen n°6
-1 Maillet

1- Sceller les fourreaux (fig. 0).

2- Fixer la transversale à 3m du sol (fig 1).

3- Fixer le poteau latéral supérieur avec le profilé carré de jonction de 70x70mm de 2mètres de long. (fig 2).

4- Basculer le but de rugby à la vertical dans les fourreaux.

GROUPE SAE TENNIS D'AQUITAINE - 108, Avenue de la Libération - 33440 AMBARES - Tél. 05 56 38 97 50 - Fax : 05 56 77 67 13
RC 308 365 014 - Siret 308 368 014 00015 - CCSO BX TOURNY 03722048782 - SAS AU CAPITAL DE 120 000 € -
N° TVA Intra.: FR 40 308 365 014 00015

BUT DE RUGBY ALUMINIUM 8M REF: R 01-AL

RECOMMANDATIONS

Conformément à l'annexe 2 du décret 96-495 du 04/06/96, vous devez :

1) Effectuer les contrôles de résistance et de stabilité lors de la première installation de ce produit.

Résistance des buts

-Force verticale de 900 N (90kg) sur les côtés de but
-Force horizontale de 900 N (90kg) vers l'avant du but (pour les buts installés en intérieur)
-Force horizontale de 1000 N (100Kg) vers l'avant du but (pour les buts installés en extérieur)
-Durant l'essai : le but ne doit ni se rompre ni subir de déformation permanente excédant 10mm

Stabilité des buts

-Force verticale de 3200 N (320kg) au point de fixation du cercle pendant 1 minute (+ 10 secs.-0 sec)
-Durant l'essai : le but ne doit ni se rompre ni subir de déformation permanente excédant 10mm

2) Entretenir régulièrement ce produit de telle sorte qu'il réponde en permanence aux exigences de sécurité

3) Réaliser un registre comportant, pour chaque site, la date et le résultat des contrôles et essais réalisés:
- Contrôle de résistance et de stabilité de l'équipement : 1 fois par an
- Essais manuels de stabilité de l'équipement : avant chaque utilisation
- Contrôle de l'état général de l'installation :
  1 fois par mois si le matériel est utilisé de manière intensive (installation en accès libre)
  1 fois tous les 3 mois si le matériel est utilisé de manière moins intensive (installation en accès fermé)

Vérification du serrage de la boulonnerie et changement si défectueux.
Vérification de l'état visuel des soudures.

COLISAGE : LIVRE EN CARTON INDIVIDUEL

nbr	N° COLIS	REF. COLIS	Nature du matériel	Dimensions colis mm	Poids Kg
2x	1/9	R 01-1	2 poteaux latéraux supérieurs	1720 x 210 x 110	8.00
2x	2/9	R 01-2	2 poteaux latéraux inférieurs	7280 x 210 x 110	35.00
2x	4/9	R 01-4	1 Transversale	5600 x 210 x 110	27.0
2x	5/9	R 01-5	2 profilés carré	2000 x 140 x 70	12.0
2x	8/9	R 01-8	4 fourreaux aluminium	1000 x 210 x 110	4.0
1x	9/9	R 01-9	colis accessoires: 24 vis inox tête ronde BTR 10x30 24 rondelles Ø 10 16 écrous Ø 8 16 rondelles Ø 8 4 pattes de fixation de la transversale 4 manchons fixation de la transversale 4 bouchons Ø 102	300 x 310 x 70	4.0
					Poids total: 90 kg

GROUPE SAE TENNIS D'AQUITAINE - 108, Avenue de la Libération - 33440 AMBARES - Tél. 05 56 38 97 50 - Fax : 05 56 77 67 13
RC 308 365 014 - Siret 308 368 014 00015 - CCSO BX TOURNY 03722048782 - SAS AU CAPITAL DE 120 000 € -
N° TVA Intra.: FR 40 308 365 014 00015